Technisches Datenblatt PDF
UCF30516

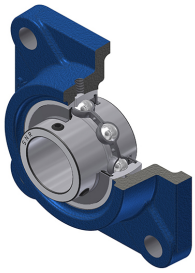

Gehäuselagereinheiten

Grauguss-Gehäuse,Spannlager mit Klemmschrauben,Dichtung mit Schleuderscheibe für Anwendungen bei niedrigen Temperaturen

Technische Eigenschaften	
B	38 mm
A	29 mm
A1	13 mm
A2	39 mm
d	25,40 mm
e	16 mm
G	M6x1
J	80 mm
L	108 mm
N	16 mm
s1	19 mm
S	15 mm

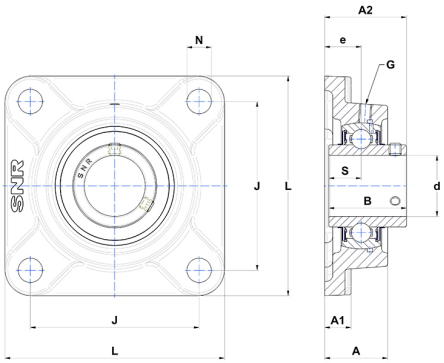

Produktleistung	
C	22,36 kN
C0	11,50 kN
T min.	−20 °C
T max.	100 °C

Andere Merkmale	
Gewicht	1,04 kg
Empfohlenes Anzugsmoment für Befestigungsschraube	3,70 Nm
Bezeichnung des Gehäuses	F305
Bezeichnung des Lagers	UC30516G2