Technisches Datenblatt PDF
MUC20720FD

Lagereinsätze

Edelstahl-Einsatz, Sphärischer Außendurchmesser, Befestigung mit Spannschraube, Dichtung mit Schleuderscheibe Lebensmittelfett

Technische Eigenschaften	
B	42,90 mm
C	20 mm
C1	5,79 mm
d	31,75 mm
D	72 mm
G	5/1624UNF
m	6 mm
r	2
S	17,50 mm
SW	3,97 mm

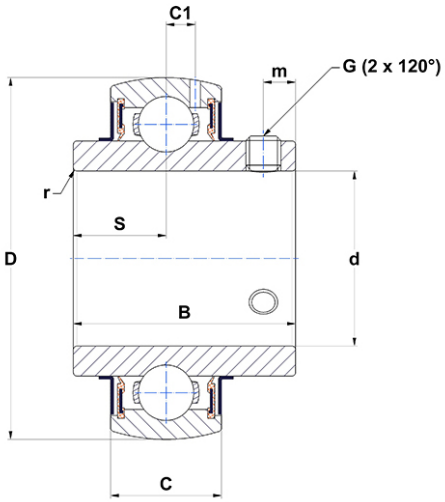

m.ncatalog.fo.featuresotherperformance	
C	22 kN
C0	12,30 kN
T min.	−20 ℃
T max.	100 ℃

Andere Merkmale	
Gewicht	0,48 kg
Empfohlenes Anzugsmoment für Befestigungsschraube	8,30 Nm