# Karta techniczna PDF
# ESFC20514

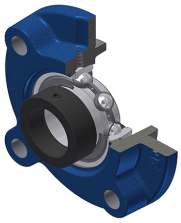

## Zespoły łożyskowe

oprawa żeliwna, łożysko kulkowe z mimośrodowym pierścieniem mocującym, uszczelka z pojedynczą wargą, do aplikacji o niskich temperaturach

| Dane techniczne | |
|---|---|
| B | 21,40 mm |
| A | 27 mm |
| A1 | 7 mm |
| A2 | 23,90 mm |
| A4 | 21 mm |
| B1 | 30,90 mm |
| d | 22,23 mm |
| d1 | 37,40 mm |
| e | 10 mm |
| G | M6x1 |
| H3 | 70 |
| J | 90 mm |
| L | 115 mm |
| N | 12 mm |
| s1 | 24,20 mm |
| S | 7,50 mm |

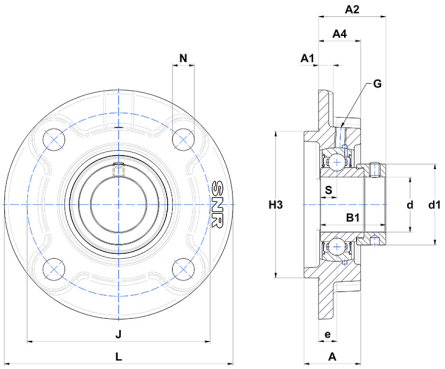


| Parametry | |
|---|---|
| C | 14 kN |
| C0 | 7,88 kN |
| T min. | −20 °C |
| T max. | 100 °C |

| Inne dane | |
|---|---|
| Waga | 0,99 kg |
| Zalecane momenty dokręcania dla zestawu śrub | 3,70 Nm |
| Oznaczenie oprawy | FC205 |
| Oznaczenie łożyska | ES20514G2 |