Karta techniczna PDF
ESFC20928T04

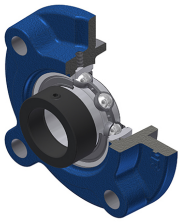

Zespoły łożyskowe

oprawa żeliwna, łożysko kulkowe z mimośrodowym pierścieniem mocującym, uszczelka z pojedynczą wargą, do aplikacji o niskich temperaturach

Dane techniczne	
B	30,20 mm
A	38 mm
A1	10 mm
A2	29,20 mm
A4	26 mm
B1	43,70 mm
d	44,45 mm
d1	62 mm
e	10 mm
G	M6x1
H3	105
J	132 mm
L	160 mm
N	16 mm
s1	33,40 mm
S	11 mm

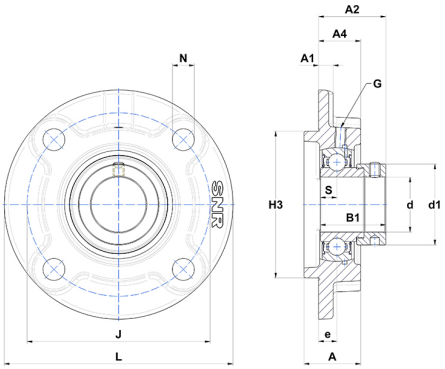

Parametry	
C	31,85 kN
C0	20,80 kN
T min.	−40 °C
T max.	100 °C

Inne dane	
Waga	2,53 kg
Zalecane momenty dokręcania dla zestawu śrub	8 Nm
Oznaczenie oprawy	FC209
Oznaczenie łożyska	ES20928G2T04