Karta techniczna PDF
ESFC210T04

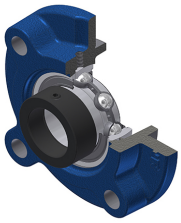

Zespoły łożyskowe

oprawa żeliwna, łożysko kulkowe z mimośrodowym pierścieniem mocującym, uszczelka z pojedynczą wargą, do aplikacji o niskich temperaturach

Dane techniczne	
B	30,20 mm
A	40 mm
A1	14 mm
A2	29,20 mm
A4	28 mm
B1	43,70 mm
d	50 mm
d1	67,20 mm
e	10 mm
G	M6x1
H3	110
J	138 mm
L	165 mm
N	16 mm
s1	33,40 mm
S	11 mm

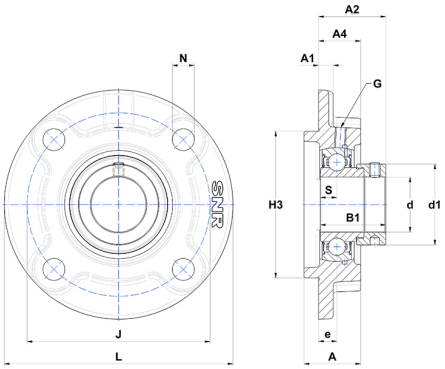

Parametry	
C	35,10 kN
C0	23,20 kN
T min.	−40 °C
T max.	100 °C

Inne dane	
Waga	2,90 kg
Zalecane momenty dokręcania dla zestawu śrub	11,50 Nm
Oznaczenie oprawy	FC210
Oznaczenie łożyska	ES210G2T04