Karta techniczna PDF
ESFC21239T04

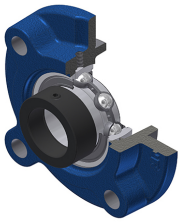

Zespoły łożyskowe

oprawa żeliwna, łożysko kulkowe z mimośrodowym pierścieniem mocującym, uszczelka z pojedynczą wargą, do aplikacji o niskich temperaturach

Dane techniczne	
B	33,40 mm
A	48 mm
A1	15 mm
A2	38,40 mm
A4	36 mm
B1	49,30 mm
d	61,91 mm
d1	82 mm
e	17 mm
G	M6x1
H3	135
J	160 mm
L	195 mm
N	19 mm
s1	39 mm
S	12 mm

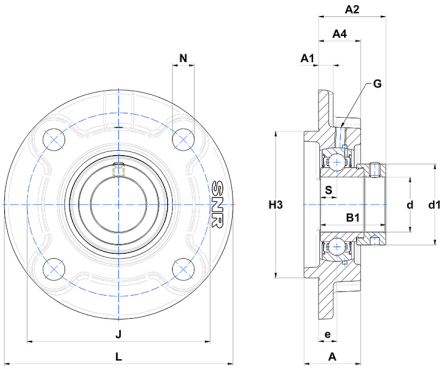

Parametry	
C	52,50 kN
C0	32,80 kN
T min.	−40 °C
T max.	100 °C

Inne dane	
Waga	4,49 kg
Zalecane momenty dokręcania dla zestawu śrub	16,80 Nm
Oznaczenie oprawy	FC212
Oznaczenie łożyska	ES21239G2T04