Karta techniczna PDF
EXFC21856T04

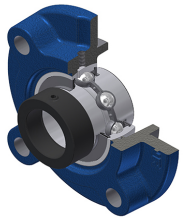

Zespoły łożyskowe

oprawa żeliwna, łożysko kulkowe z mimośrodowym pierścieniem mocującym, uszczelka z odrzutnikiem, do aplikacji o niskich temperaturach

Dane techniczne	
B	55 mm
A	68 mm
A1	20 mm
A2	52,50 mm
A4	50 mm
B1	72,50 mm
d	88,90 mm
d1	120 mm
e	22 mm
G	M10x1
H3	190
J	220 mm
L	265 mm
N	23 mm
s1	51,50 mm
S	24,50 mm

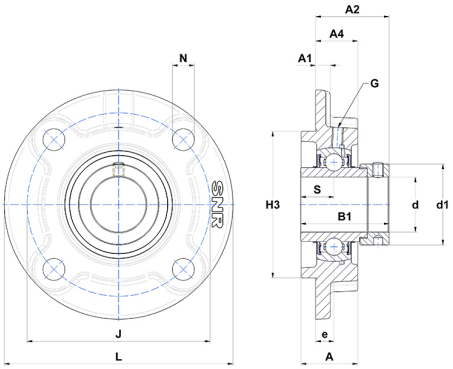

Parametry	
C	96 kN
C0	71,50 kN
T min.	−40 °C
T max.	100 °C

Inne dane	
Waga	13,70 kg
Zalecane momenty dokręcania dla zestawu śrub	27,10 Nm
Oznaczenie oprawy	FC218
Oznaczenie łożyska	EX21856G2T04