Karta techniczna PDF
UCFE20721NT04

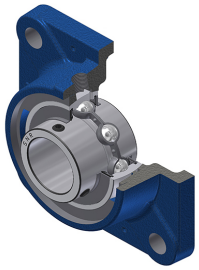

Zespoły łożyskowe

oprawa żeliwna, łożysko kulkowe z wkrętami mocującymi, uszczelka z odrzutnikiem, do aplikacji o niskich temperaturach

Dane techniczne	
B	42,90 mm
A	36 mm
A1	12,50 mm
A2	46,40 mm
d	33,34 mm
e	21 mm
G	R1/8"
J	92 mm
L	118 mm
N	14 mm
s1	21,45 mm
S	17,50 mm
Z	32 mm

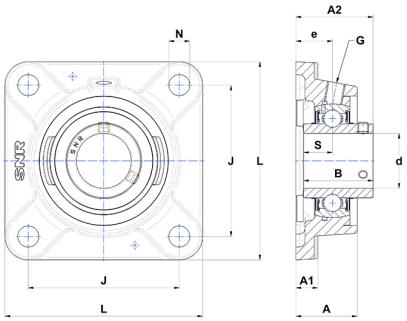

Parametry	
C	25,70 kN
C0	15,20 kN
T min.	−40 °C
T max.	100 °C

Inne dane	
Waga	1,61 kg
Zalecane momenty dokręcania dla zestawu śrub	8 Nm
Oznaczenie oprawy	FE207N
Oznaczenie łożyska	UC20721G2T04