# Karta techniczna PDF
# UCFE20926N

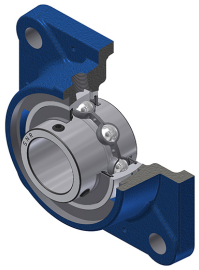

## Zespoły łożyskowe

oprawa żeliwna, łożysko kulkowe z wkrętami mocującymi, uszczelka z odrzutnikiem, do aplikacji o niskich temperaturach

| Dane techniczne | |
|---|---|
| B | 49,20 mm |
| A | 40 mm |
| A1 | 13 mm |
| A2 | 54,20 mm |
| d | 41,28 mm |
| e | 24 mm |
| G | R1/8" |
| J | 105 mm |
| L | 137 mm |
| N | 14 mm |
| s1 | 24,60 mm |
| S | 19 mm |
| Z | 35,50 mm |

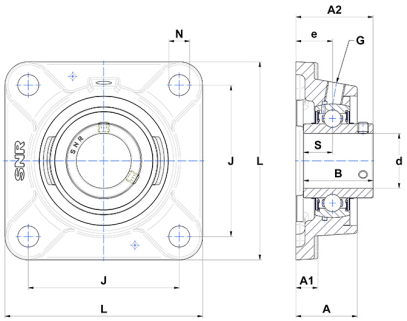


| Parametry | |
|---|---|
| C | 31,85 kN |
| C0 | 20,80 kN |
| T min. | −20 °C |
| T max. | 100 °C |

| Inne dane | |
|---|---|
| Waga | 2,28 kg |
| Zalecane momenty dokręcania dla zestawu śrub | 8 Nm |
| Oznaczenie oprawy | FE209N |
| Oznaczenie łożyska | UC20926G2 |