Karta techniczna PDF
UKFCE20614H

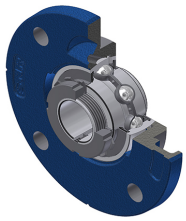

Zespoły łożyskowe
oprawa żeliwna, łożysko kulkowe z tuleją wciąganą, uszczelka z odrzutnikiem

Dane techniczne	
B	25 mm
A	21 mm
A1	9,50 mm
A2	27 mm
B1	38 mm
d	22,23 mm
d1	45 mm
e	2 mm
G	M6x1
H3	80
J	100 mm
L	125 mm
N	11,50 mm
s1	20,50 mm

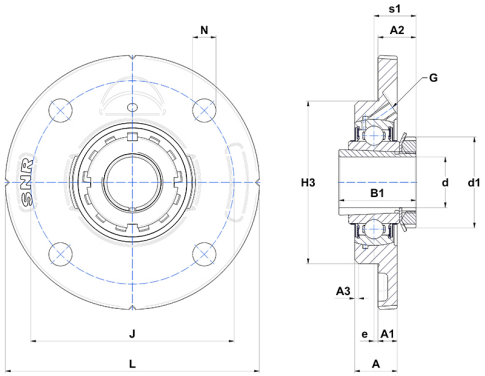

Parametry	
C	19,50 kN
C0	11,20 kN
T min.	−20 °C
T max.	100 °C

Inne dane	
Waga	1,10 kg
oznaczenie tulei wciąganej	H230614
Oznaczenie oprawy	FCE206
Oznaczenie łożyska	UK206G2H14