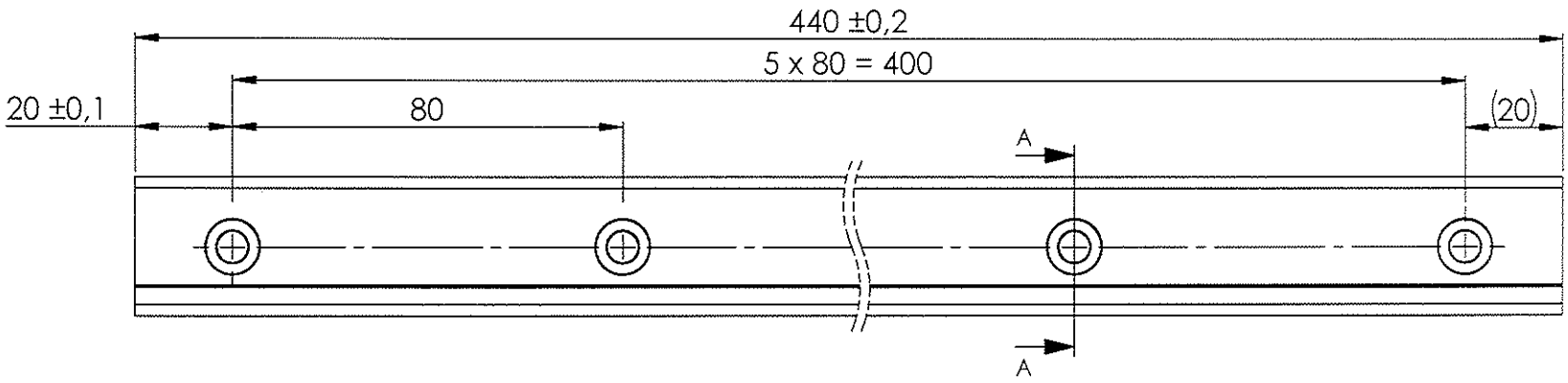

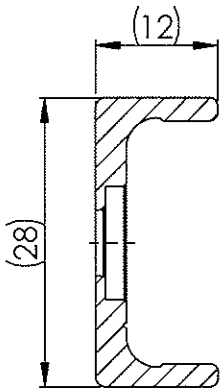

SCHNITT A-A
MAßSTAB 2 : 1

Werkstoff/material: DIN Cf53	Oberfläche/surface treatment: chemisch vernickelt (nickel plated)		Maße ohne Toleranzangaben entsprechend dimensions without any tolerances according to Rollon S.001
erstellt drawn	OEG	02.10.2018	Code ULC280440N50x
geprüft checked	ODL	02.10.2018	Beschreibung/description: ULC-28-00440-NIC/0x
ROLLON LinearEvolution			
Kunde/customer: COHERENT			Zeichnungs-Nr./drawing no.: 004-0
Nr. no. / Änderung change / Datum date / Name name	Kundenzeichnungs-Nr./customer drawing no. Y07.102.10 -		Maßstab scale 1:1 (2:1) / Blatt/sheet 1 von/of 1 / Stand: 02.10.2018 / A3

Diese Zeichnung ist Eigentum der Rollon GmbH. Sie darf nicht vervielfältigt, verändert, Dritten zugänglich gemacht oder mißbräuchlich verwendet werden.
The drawing is Rollon's property. The copy, reproduction and distribution to third parties are forbidden.