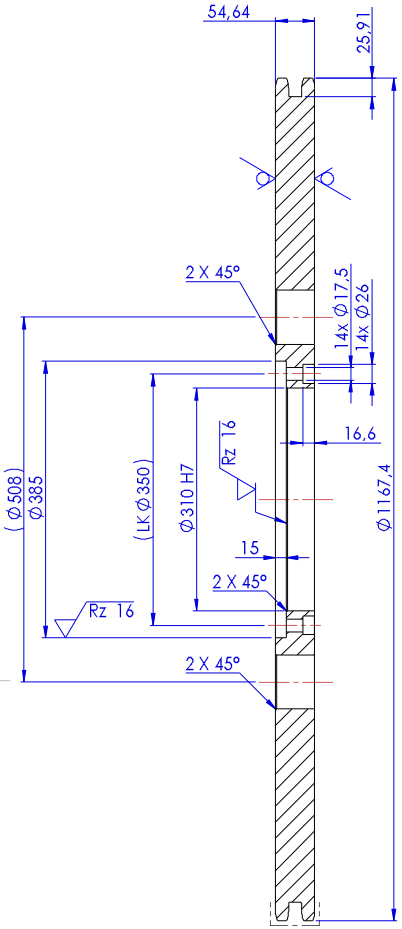


SCHNITT A-A

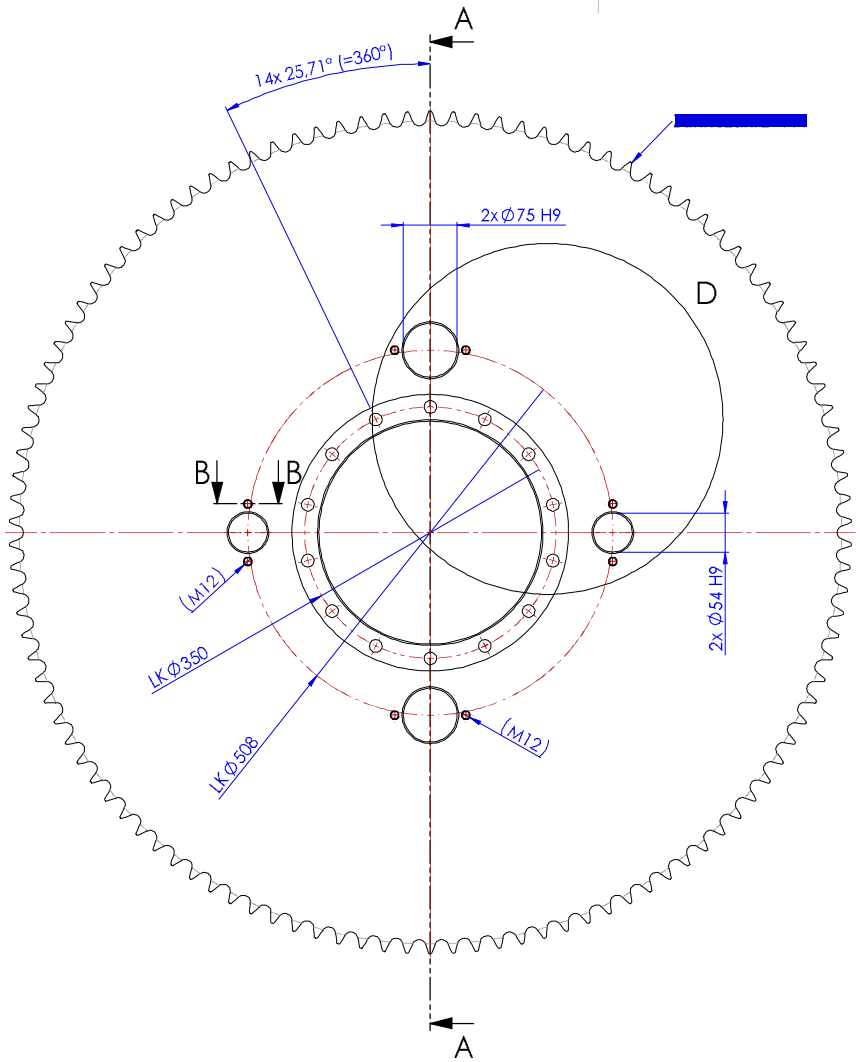


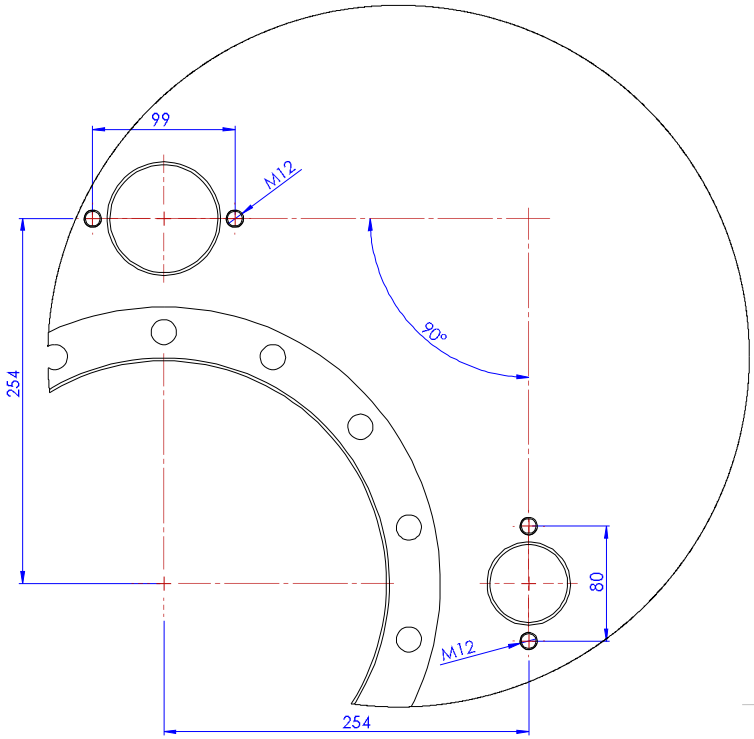


DETAIL D

MAßSTAB 2 : 5

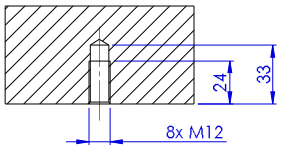


SCHNITT B-B

MAßSTAB 1 : 2

Hinweis:
– – – Zähne induktiv gehärtet und angelassen,
Oberflächenhärte 56+4HRC, Einhärtetiefe - 1,5 mm

Rz 16 ( )

| Revision | Name | Datum / Date | Änderungen / Changes |
|---|---|---|---|
| B | KiNiebuhr | 11.01.2022 | Material Änderung auf C45 |

GOES GmbH
Münchener Straße 33
D-97424 Schweinfurt (Germany)
Tel.: +49 (0)9721 - 5181-0
E-Mail: info@goes-welt.com

**Toleranzen & Normen / Tolerances & Standards:**
- Maße ohne Toleranzangabe nach DIN ISO 2768-mk
- Tolerierungsgrundsatz nach DIN ISO 8015
- Oberflächenangaben nach DIN ISO 1302
- Schweißbaugruppen nach DIN ISO 13920-BM
  - Alle nicht gekennzeichneten Schweißnähte sind nach der "Innerbetrieblichen Schweißrichtlinie" 7.5.2.001 der Firma GOES GmbH herzustellen.
- Laserschneiden nach DIN EN ISO 9013-1 +0,1 / -0,1
- Werkstückkanten nach DIN ISO 13715

**Schutzvermerk nach DIN ISO 16016 / Copyright according to DIN ISO 16016:**
Weitergabe sowie Vervielfältigung dieses Dokuments, Verwertung und Mitteilung seines Inhalts sind verboten, soweit nicht ausdrücklich gestattet. Zuwiderhandlungen verpflichten zu Schadensersatz. Alle Rechte für den Fall der Patent-, Gebrauchsmuster- oder Geschmacksmustererteilung vorbehalten.

**Wärmebehandlung / Heat Treatment:** randschichtgehärtet

**Oberflächenbehandlung / Surface Treatment:**

**Werkstoff / Material:** 1.0503 (C45)

**Masse / Mass [kg]:**

**Maßstab / Scale:** 1:5

**Bezeichnung / Description:** **Kettenradsch 1-1/4 x 3/4",114 Zähne**

**Zusatzbezeichnung / Additional Description:** Kettenrad

| | Name: | Datum / Date: |
|---|---|---|
| Konstruktion erstellt / Design created: | KiNiebuhr | 11.01.2022 |
| Konstruktion geändert / Design changed: | PROFILEJob | 11.01.2022 |
| Zeichnung erstellt / Drawing created: | KiNiebuhr | 11.01.2022 |
| Zeichnung geändert / Drawing changed: | KiNiebuhr | 11.01.2022 |
| Freigabe / Approval: | KiNiebuhr | 11.01.2022 |

**Zeichnungsnummer / Drawing Number:** **218798**

**Revision:** **B**

**Version:** 01

**Artikelnr. / Part No.:** **123429**

**Projektion / Projection:**

**Blattformat / Paper Size:** A2

**Blatt / Page:** 1 **von / of** 1

R0368 / Konfiguration: Chainwheel DIN 8192 - A1142-208-2 - 1145A4W / Zeichnung: 218798 / Status: CAD-M / eingestellt / Schnittfeld: 2015-12-21