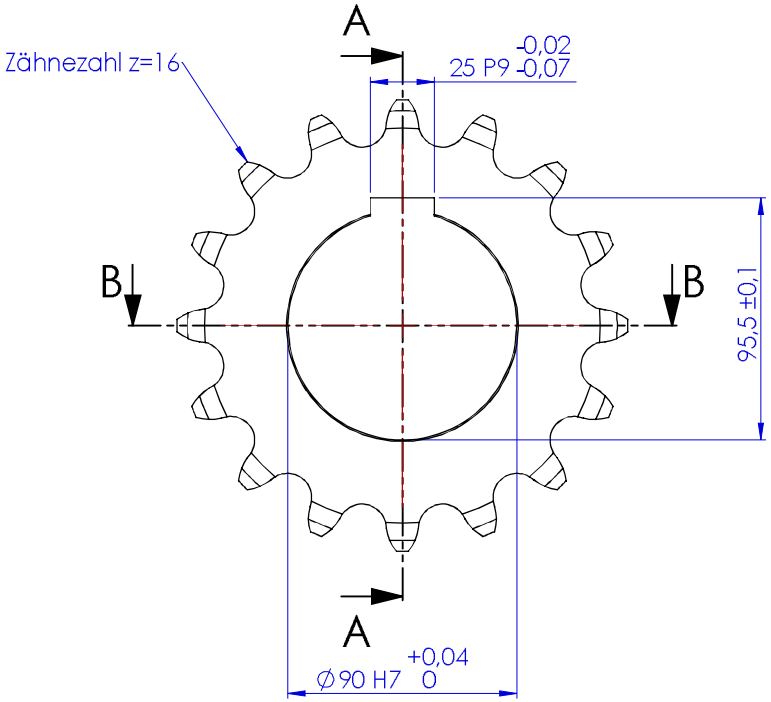

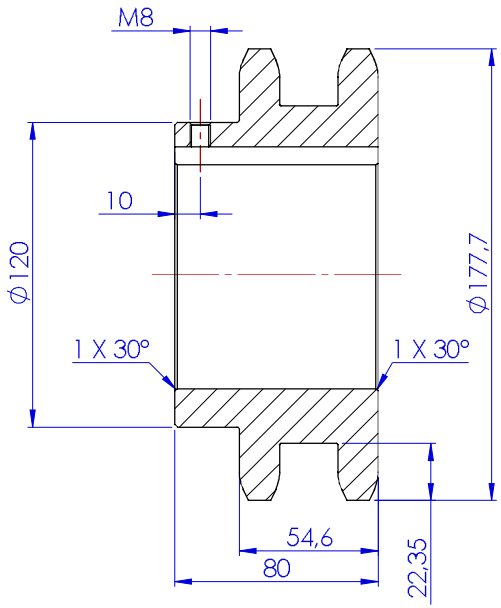

SCHNITT A-A

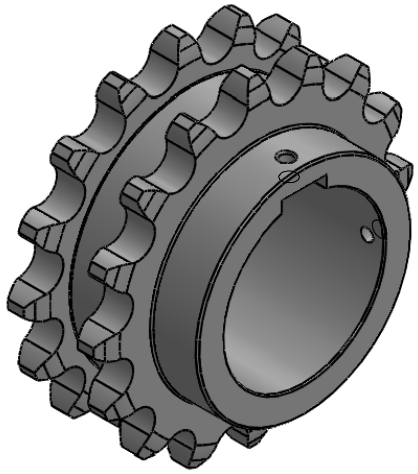

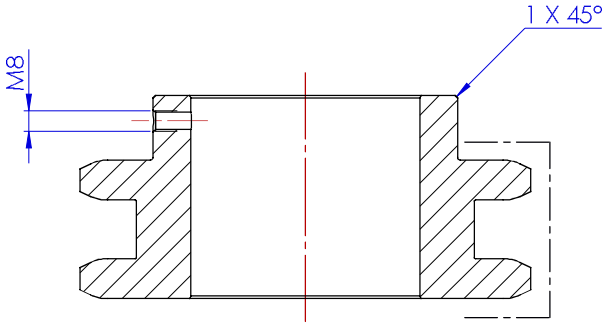

SCHNITT B-B

Hinweis:
Zähne induktiv gehärtet und angelassen,
Oberflächenhärte 56+4HRC, Einhärtetiefe - 1.5 mm

Rz 16

Revision	Name	Datum / Date	Änderungen / Changes
B	KiNiebuhr	11.01.2022	Material Änderung auf C45

GOES GmbH
Münchener Straße 32
29392 Wesendorf (Germany)
Tel: +49 (0) 5376 - 976 47 - 0
E-Mail: info@goes-well.com

Wärmebehandlung / Heat Treatment: gehärtet

Werkstoff / Material: 1.0503 (C45)

Masse / Mass [kg]: 5.45

Maßstab / Scale: 1:2

Toleranzen & Normen / Tolerances & Standards:
- Maße ohne Toleranzangabe nach DIN ISO 2768-mK
- Tolerierungsgrundsatz nach DIN ISO 8015
- Oberflächenangaben nach DIN ISO 1302
- Schweißbaugruppen nach DIN ISO 13920-Bm
  - Alle nicht gekennzeichneten Schweißnähte sind nach der "Innerbetrieblichen Schweißrichtlinie" 7.5.2.001 der Firma GOES GmbH herzustellen.
- Laserschneiden nach DIN EN ISO 9013-1 I+0.1 I-0.1
- Werkstückkanten nach DIN ISO 13715

Oberflächenbehandlung / Surface Treatment:

Bezeichnung / Description:
Kettenrad 1-1/4 x 3/4",16 Zähne, Ø90

Zusatzbezeichnung / Additional Description:
Kettenrad

	Name:	Datum / Date:
Konstruktion erstellt / Design created:	KiNiebuhr	11.01.2022
Konstruktion geändert / Design changed:	PROFILEJob	11.01.2022
Zeichnung erstellt / Drawing created:	KiNiebuhr	11.01.2022
Zeichnung geändert / Drawing changed:	KiNiebuhr	11.01.2022
Freigabe / Approval:	KiNiebuhr	11.01.2022

Zeichnungsnummer / Drawing Number: **219158**

Revision: B **Version:** 01

Artikelnr. / Part No.: **124476**

Projektion / Projection:

Blattformat / Paper Size: A3

Blatt / Page: 1 von / of 1

Schutzvermerk nach DIN ISO 16016 / Copyright according to DIN ISO 16016:
Weitergabe sowie Vervielfältigung dieses Dokuments, Verwertung und Mitteilung seines Inhalts sind verboten, soweit nicht ausdrücklich gestattet. Zuwiderhandlungen verpflichten zu Schadenersatz. Alle Rechte für den Fall der Patent-, Gebrauchsmuster- oder Geschmacksmustereintragung vorbehalten.

219158 // **Konfiguration:** Standard // **Zeichnung:** 219159 // **Status:** CAD-M Freigegeben // **Schriftfeld** 2016-12-21