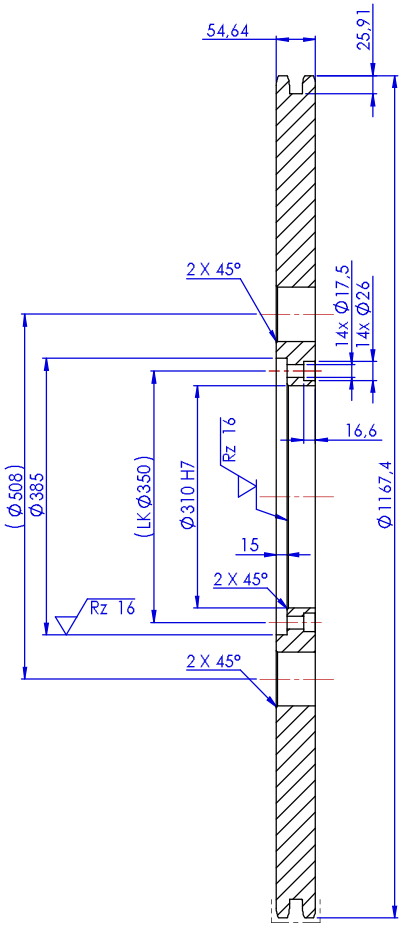

SCHNITT A-A

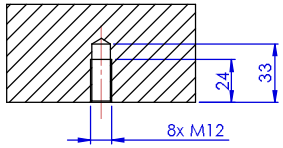

SCHNITT B-B

MAßSTAB 1 : 2

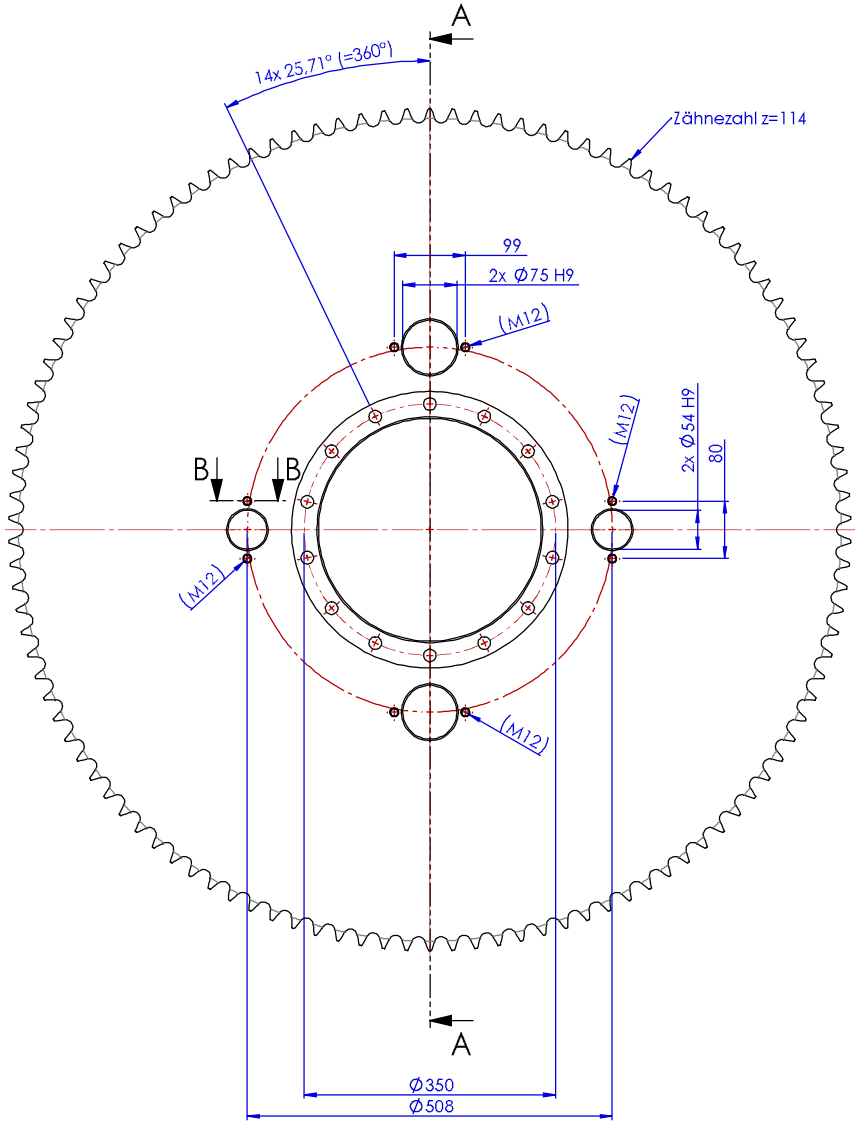

Rz 16

Hinweis:
Zähne induktiv gehärtet und angelassen,
Oberflächenhärte 56+4HRC, Einhärtetiefe - 1,5 mm

Hammersteinpark Münchener Straße 32 D-29392 Wesendorf			Allgemeintoleranz: DIN EN 2768-m	Projektion:	
	Name	Datum	Material: 1.7225 (42CrMo4)	Maßstab: 1:5	Blattformat: A2
Konstruktion:	Ankl assen	00.00.0000		Benennung (Zeichnungs-Nr.): Kettenradscheibe ISO20B-2_z114_bearbeitet (AK210308.01)	
Zeichnung:	Ankl assen	08.03.2021	Gewicht (kg):		
Geprüft:				Zeichnungs-Nr.:	Revision A / Artikel-Nr.
Änderung:					
Änderung:			Schweißkonstruktion:	Auftrags-Nr.: 42562	
Änderung:			Bei Schweißkonstruktionen gilt grundsätzlich die innerbetriebliche Schweißrichtlinie 7.5.2.001		
Änderung:					
Änderung:					Blatt 1 von 1