Verteiler – schmale Ausführung

Typ / Kenngröße	Z 11		
Anschlußgewinde	G 1/4		
Medium	Druckluft, neutrale Gase		
Bauart	Kreuzverteiler		
Einbaulage	beliebig		
Eingangsdruck	Pe max. 16 bar; P/E-Wandler Pe 0,5-8 bar		
Schaltspannung	max. 250 V		
Mediums- und Umgebungstemperatur	max. 60°C (andere Temperaturbereiche auf Anfrage)		
Nenndurchfluß	Qn 3300 l/min (bei Pe = 6 bar, delta P = 1 bar)		
Durchfluß P-B G 1/4	Q 2300 l/min (bei Pe = 6 bar, delta P = 1 bar)		
Durchfluß P-C G 1/8	Q 1100 l/min (bei Pe = 6 bar, delta P = 1 bar)		
Befestigungsart	Verblockung mit Klammern, Leitungseinbau		
Gewicht	0,250 kg		

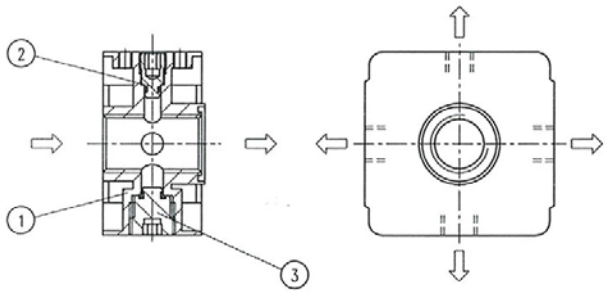

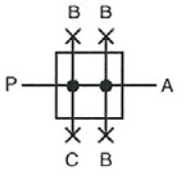

Ersatz-Teile

Nr	Benennung		Werkstoff	Bestell-Nr.
1	Kopfstück		Zink - Z 410	---
2	Verschlußstopfen	Z.11-4-1	Ms - NBR	8.4011.04.300
3	Verschlußstopfen	Z.11-5-1	Ms - NBR	7.4011.05.300

Handhabungs-Hinweise

- Mit konischen Klammern und Halbgewinden einfache Verblockung
- Zusammenbau mit Einzelgeräten der Baugröße 11 erfordert Koppelpaket(e) KP 11Z
- Zusammenbau mehrerer Einzelgeräte miteinander erfordert Koppelpaket(e) KP 22

Baugruppe 1

Bestellhinweis

Z	11	
Typ		
1 Anschluß		2 Varianten

Bestellbeispiel: Z 11

1	Anschluß	
	11	G 1/4
2	Varianten	

Abteilung ZeDok
Tel. 07125/949741, 949742, 949753
Fax. 07125/949799
e-mail: zedok@riegler.de

Ausgabe 08/2007 Technische Änderungen vorbehalten.

Riegler & Co. KG, Druckluft-Armaturen

Verteiler »multifix«

Artikel-Nr. Z 11

RIEGLER Druckluft, Ideen und mehr

Abmessungen (mm)

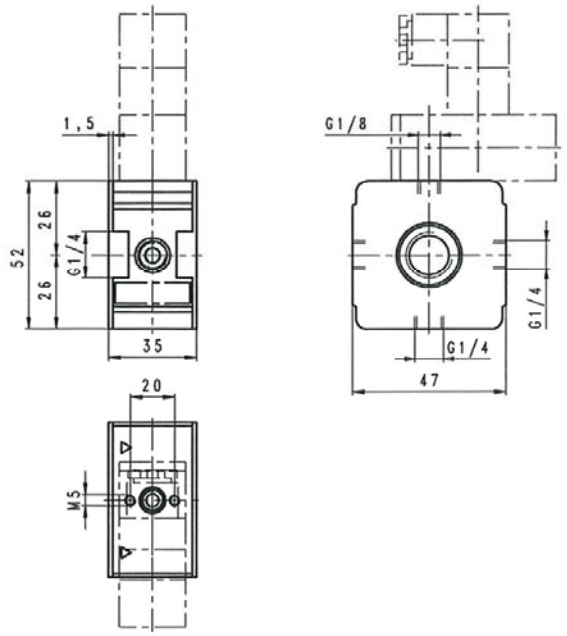

Einsatzbeispiele

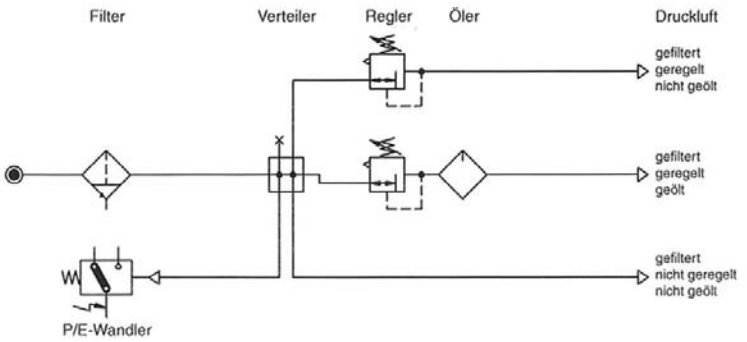

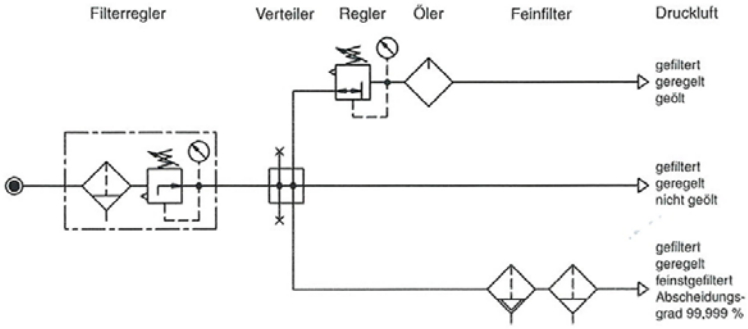

techn. Änderungen vorbehalten