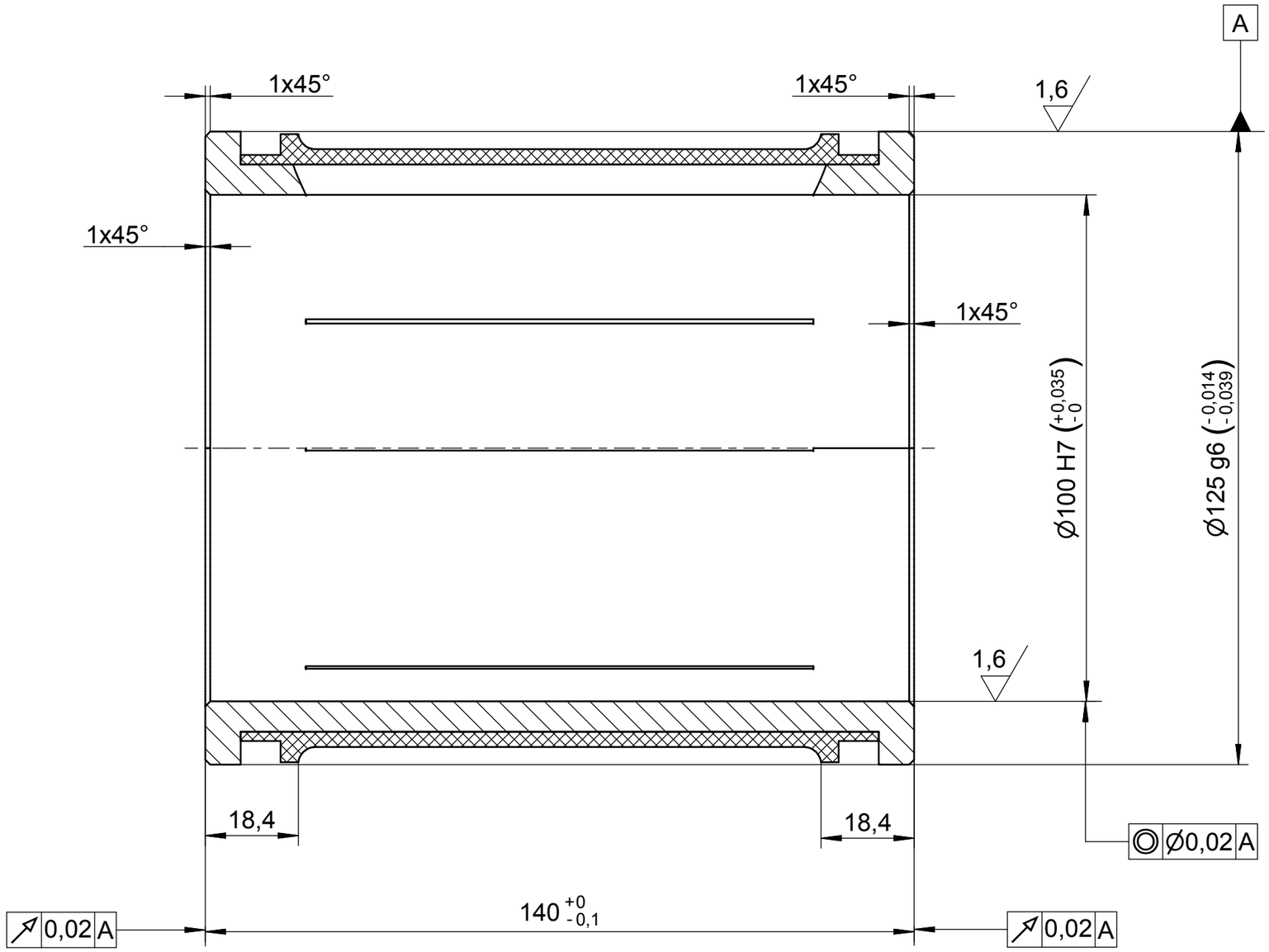

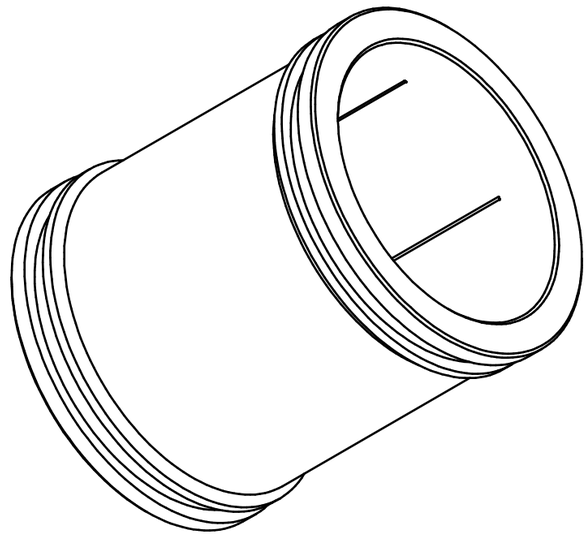

3,2 (1,6)

- 0,3

+ 0,2

2 x O- Ring 113,67 x 5,33 NBR 70 (349)

2 x S- Ring SU- 115,7 x 125 x 1,7 PTSM

Für die Ermittlung der Toleranzen gelten ausschließlich die Prüfanweisungen der KOSTYRKA GmbH

Zul. Abw. DIN ISO 2768 mittel		Maßstab 1:1	Gewicht:
		Werkstoff: CU Sn7 Zn4 Pb7 -C / POM	
	Datum	Name	confirmation drawing
Bearb.	15.03.07	H.Walkhoff	Klemmhülse
Gepr.			Genehmigungszeichnung
Norm			
KOSTYRKA www.kostyrka.com		5350.100.140	1 A3

Status	Änderungen	Datum	Name