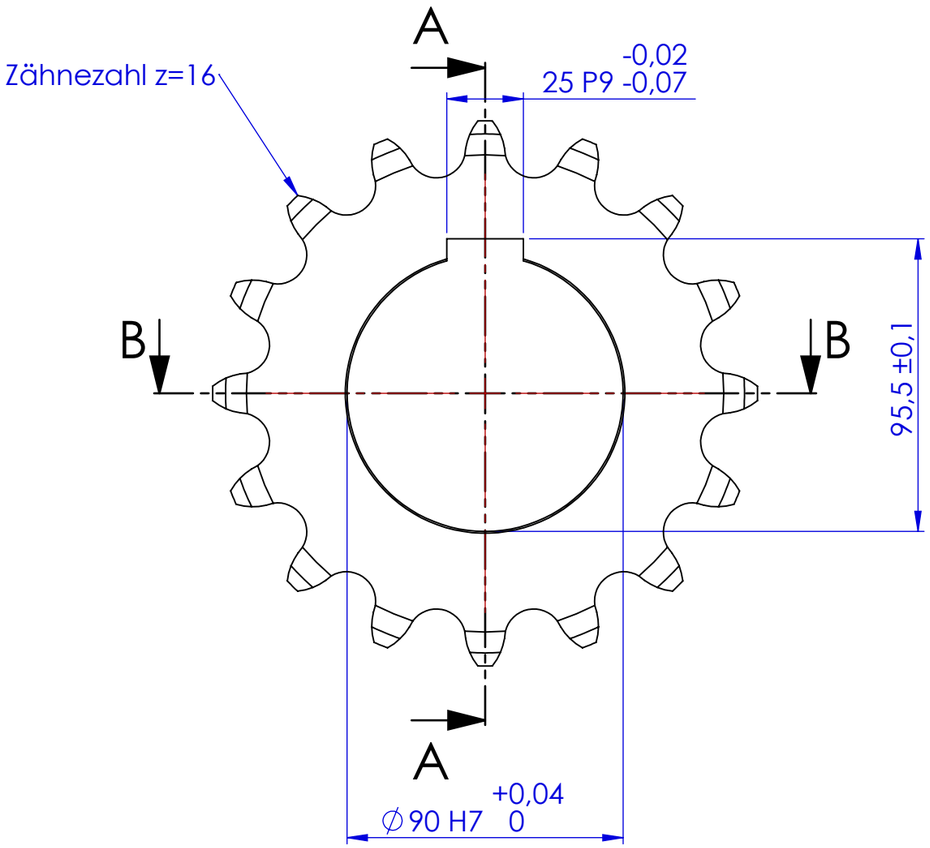

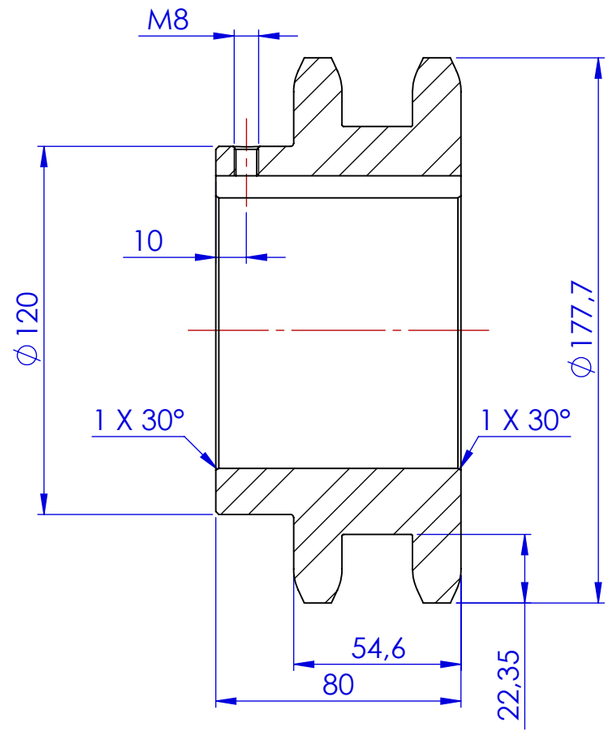

SCHNITT A-A

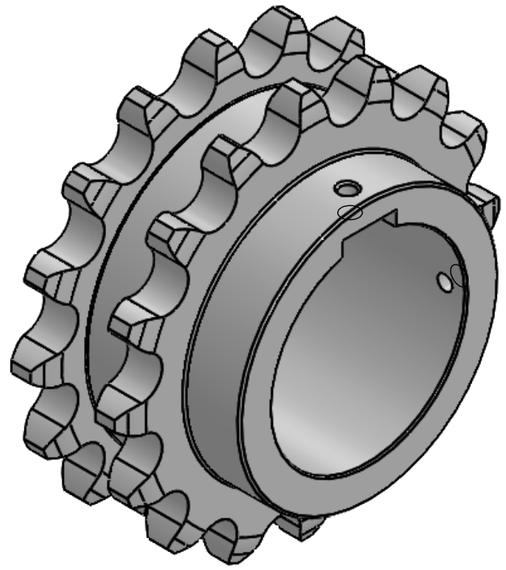

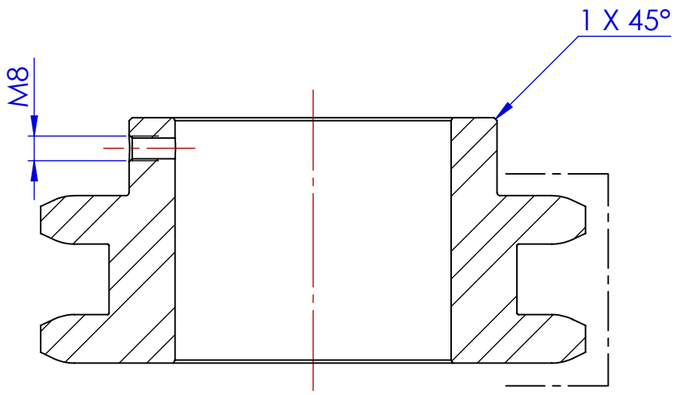

SCHNITT B-B

Hinweis:
Zähne induktiv gehärtet und angelassen,
Oberflächenhärte 56+4HRC, Einhärtetiefe - 1.5 mm

Rz 16

GOES GmbH Hammersteinpark Münchener Straße 32 D-29392 Wesendorf				Allgemeintoleranz: DIN EN 2768-m	Projektion:
	Name	Datum	Material: 1.7225 (42CrMo4+QT)	Maßstab: 1:2	Blattformat: A3
Konstruktion:	AlGabow	26.05.2016		Benennung: Zweifach-Kettenrad ZRS mit Nabe, 20 B-2, Z16, bearbeitet Ø90	
Zeichnung:	AnKlassen	15.04.2021	Gewicht (kg): 5.45		
Geprüft:				Zeichnungs Nr.:	Revision: A / Artikelnummer (AMS-Nr.): 113936
Änderung:			Schweißkonstruktion:		
Änderung:			Bei Schweißkonstruktionen gilt grundsätzlich die innerbetriebliche Schweißrichtlinie 7.5.2.001	Auftrags Nr.: -	
Änderung:					
Änderung:				Blatt 1 von	
Änderung:					