Technisches Datenblatt PDF
EX207G2L4

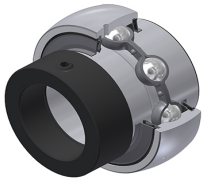

Lagereinsätze
Verzinkter Einsatz, Sphärischer Außendurchmesser, Befestigung durch Exzenterspannring, L4-Dichtungssystem

Technische Eigenschaften	
B	37,60 mm
B1	51,10 mm
B2	17,50 mm
C	20 mm
C1	5,80 mm
d	35 mm
d1	51,10 mm
D	72 mm
G	M8x1
m	6,50 mm
r	1.1
S	18,80 mm
SW	4 mm

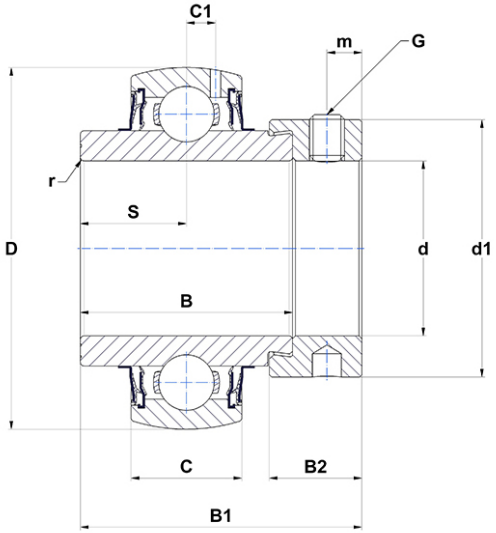

m.ncatalog.fo.featuresotherperformance	
C	25,70 kN
C0	15,20 kN
T min.	−20 ℃
T max.	100 ℃

Andere Merkmale	
Gewicht	0,60 kg
Empfohlenes Anzugsmoment für Befestigungsschraube	11,50 Nm