Karta techniczna PDF
EX20825G2L4

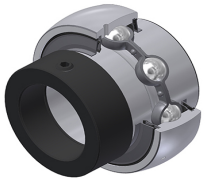

Łożyska samonastawne

sferyczna średnica zewnętrzna, łożysko z powłoką z cynku, mocowanie przez mimośrodowy pierścień mocujący, uszczelnienie L4

Dane techniczne	
B	42,80 mm
B1	56,30 mm
B2	18,30 mm
C	21 mm
C1	6,30 mm
d	39,69 mm
d1	56,50 mm
D	80 mm
G	5/1624UNF
m	6,50 mm
r	1.1
S	21,40 mm
SW	3,97 mm

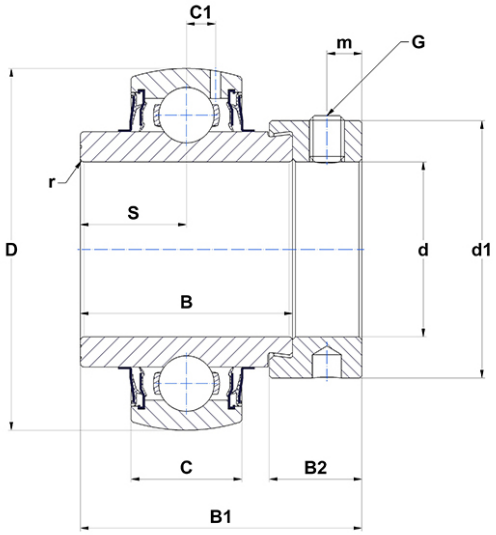

m.ncatalog.fo.featuresotherperformance	
C	29,60 kN
C0	18,20 kN
T min.	−20 ℃
T max.	100 ℃

Inne dane	
Waga	0,82 kg
Zalecane momenty dokręcania dla zestawu śrub	8 Nm