Karta techniczna PDF
UCX0824G2

Łożyska samonastawne
sferyczna średnica zewnętrzna, mocowanie przez wkręty mocujące, uszczelka z odrzutnikiem

Dane techniczne	
B	49,20 mm
C	22 mm
C1	6,80 mm
d	38,10 mm
D	85 mm
G	5/1624UNF
m	8 mm
r	1.2
S	19 mm
SW	3,97 mm

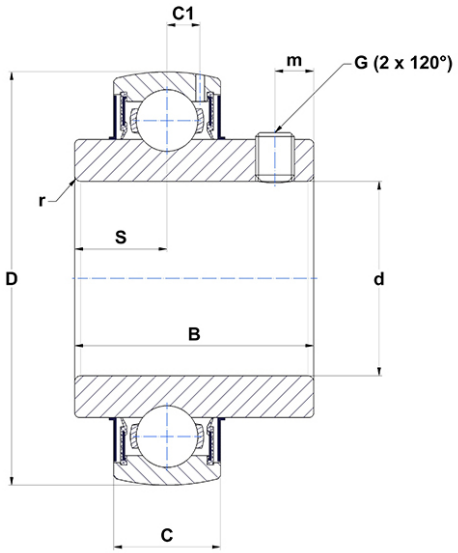

m.ncatalog.fo.featuresotherperformance	
C	31,85 kN
C0	20,80 kN
T min.	−20 ℃
T max.	100 ℃

Inne dane	
Waga	0,87 kg
Zalecane momenty dokręcania dla zestawu śrub	8 Nm