Karta techniczna PDF
UCX1340G2

Łożyska samonastawne
sferyczna średnica zewnętrzna, mocowanie przez wkręty mocujące, uszczelka z odrzutnikiem

Dane techniczne	
B	77,80 mm
C	30 mm
C1	9 mm
d	63,50 mm
D	130 mm
G	7/1620UNF
m	12 mm
r	2
S	33,30 mm
SW	5,56 mm

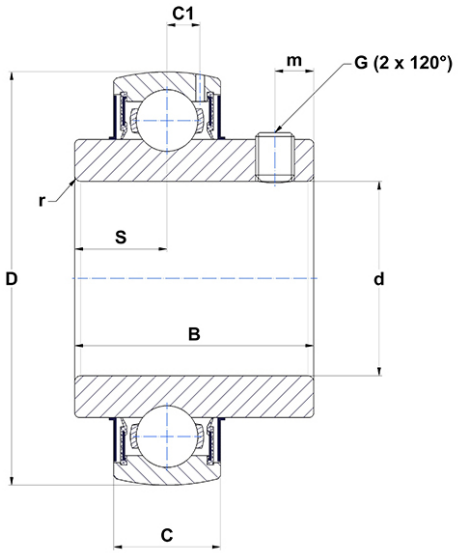

m.ncatalog.fo.featuresotherperformance	
C	66 kN
C0	49,50 kN
T min.	−20 ℃
T max.	100 ℃

Inne dane	
Waga	3,02 kg
Zalecane momenty dokręcania dla zestawu śrub	27,10 Nm