Karta techniczna PDF
ESFC20515T04

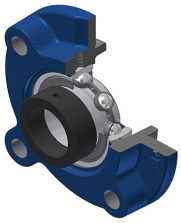

Zespoły łożyskowe

oprawa żeliwna, łożysko kulkowe z mimośrodowym pierścieniem mocującym, uszczelka z pojedynczą wargą, do aplikacji o niskich temperaturach

Dane techniczne	
B	21,40 mm
A	27 mm
A1	7 mm
A2	23,90 mm
A4	21 mm
B1	30,90 mm
d	23,81 mm
d1	37,40 mm
e	10 mm
G	M6x1
H3	70
J	90 mm
L	115 mm
N	12 mm
s1	24,20 mm
S	7,50 mm

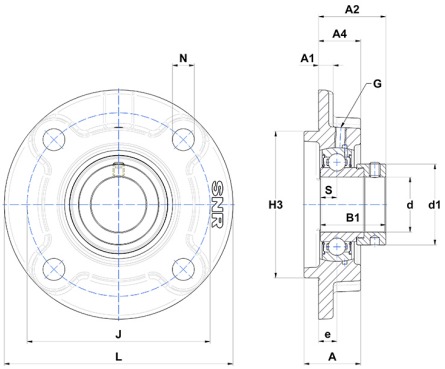

Parametry	
C	14 kN
C0	7,88 kN
T min.	−40 °C
T max.	100 °C

Inne dane	
Waga	0,99 kg
Zalecane momenty dokręcania dla zestawu śrub	3,70 Nm
Oznaczenie oprawy	FC205
Oznaczenie łożyska	ES20515G2T04