Karta techniczna PDF
EXFC20926L4

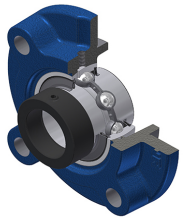

Zespoły łożyskowe
oprawa żeliwna, łożysko kulkowe z mimośrodowym pierścieniem mocującym, uszczelnienie L4

Dane techniczne	
B	42,80 mm
A	38 mm
A1	10 mm
A2	31,40 mm
A4	26 mm
B1	56,30 mm
d	41,28 mm
d1	62 mm
e	10 mm
G	M6x1
H3	105
J	132 mm
L	160 mm
N	16 mm
s1	39,70 mm
S	21,40 mm

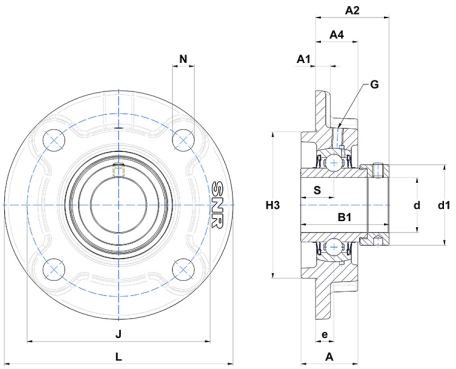

Parametry	
C	31,85 kN
C0	20,80 kN
T min.	−20 °C
T max.	100 °C

Inne dane	
Waga	2,76 kg
Zalecane momenty dokręcania dla zestawu śrub	8 Nm
Oznaczenie oprawy	FC209
Oznaczenie łożyska	EX20926G2L4