Karta techniczna PDF
UKFS313H

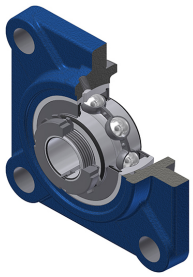

Zespoły łożyskowe
oprawa żeliwna, łożysko kulkowe z tuleją wciąganą, uszczelka z odrzutnikiem

Dane techniczne	
B	49 mm
A	58 mm
A1	22 mm
A2	64 mm
A4	40 mm
B1	65 mm
d	60 mm
d1	85 mm
e	15 mm
G	M6x1
H3	175
J	166 mm
L	208 mm
N	23 mm
s1	38,50 mm

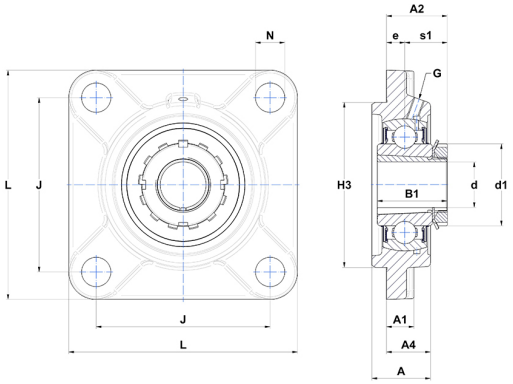

Parametry	
C	93,86 kN
C0	60,50 kN
T min.	−20 ℃
T max.	100 ℃

Inne dane	
Waga	8,87 kg
oznaczenie tulei wciąganej	H2313
Oznaczenie oprawy	FS313
Oznaczenie łożyska	UK313G2H