SIMPLEX- SCHONHAMMER KOPF SKIZZE	*SIMPLEX SOFT FACED HAMMER HEAD SKETCH*

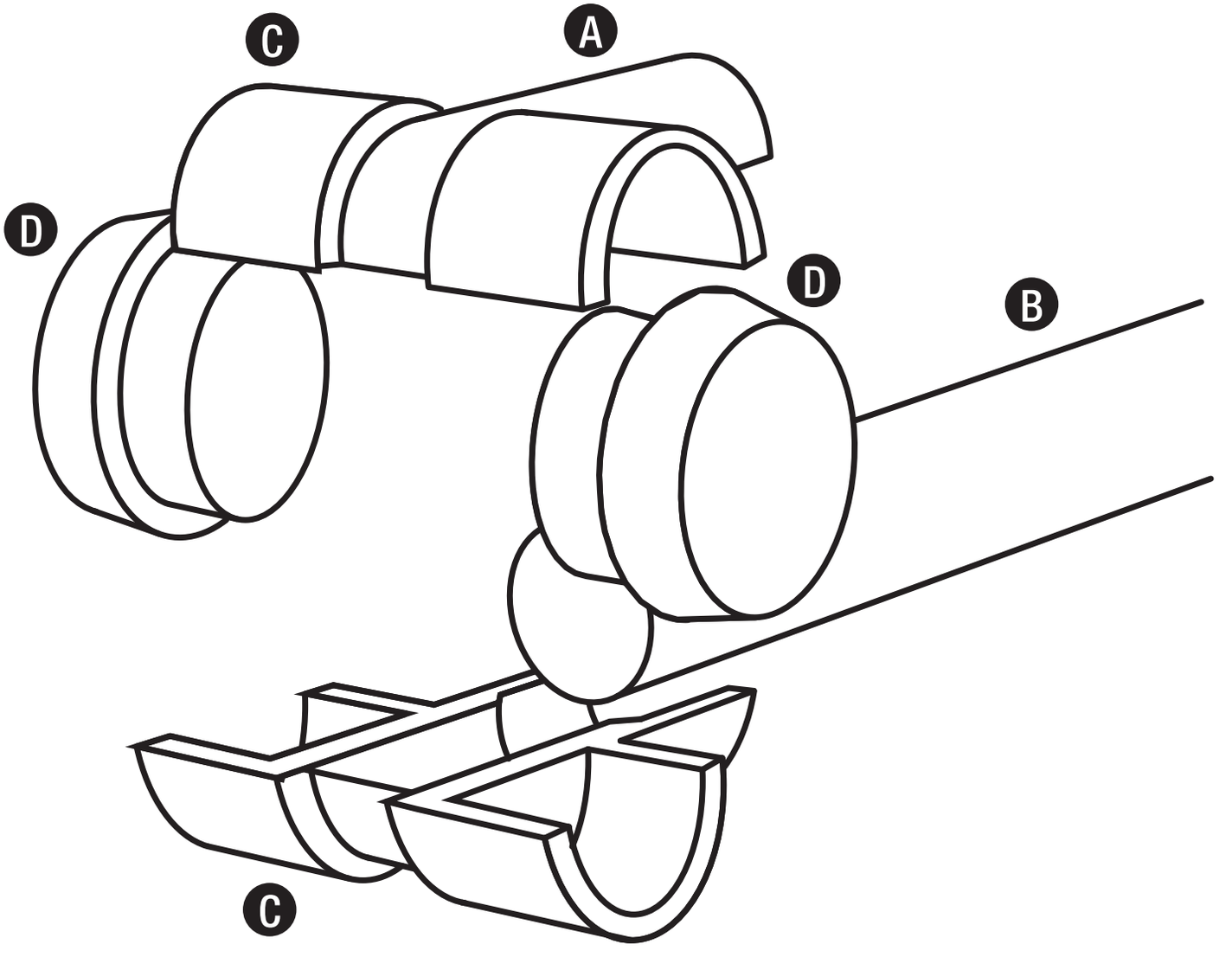

A	Stahl-Spannschraube	*steel clamping screw*
B	Stiel geschweift	*shaft*
C	Guss-Spangengehäuse (2-tlg.) mit kräftigem Rillenprofil	*two-part encasement with strong groove profile*
D	austauschbare Einsätze	*changeable striking heads*